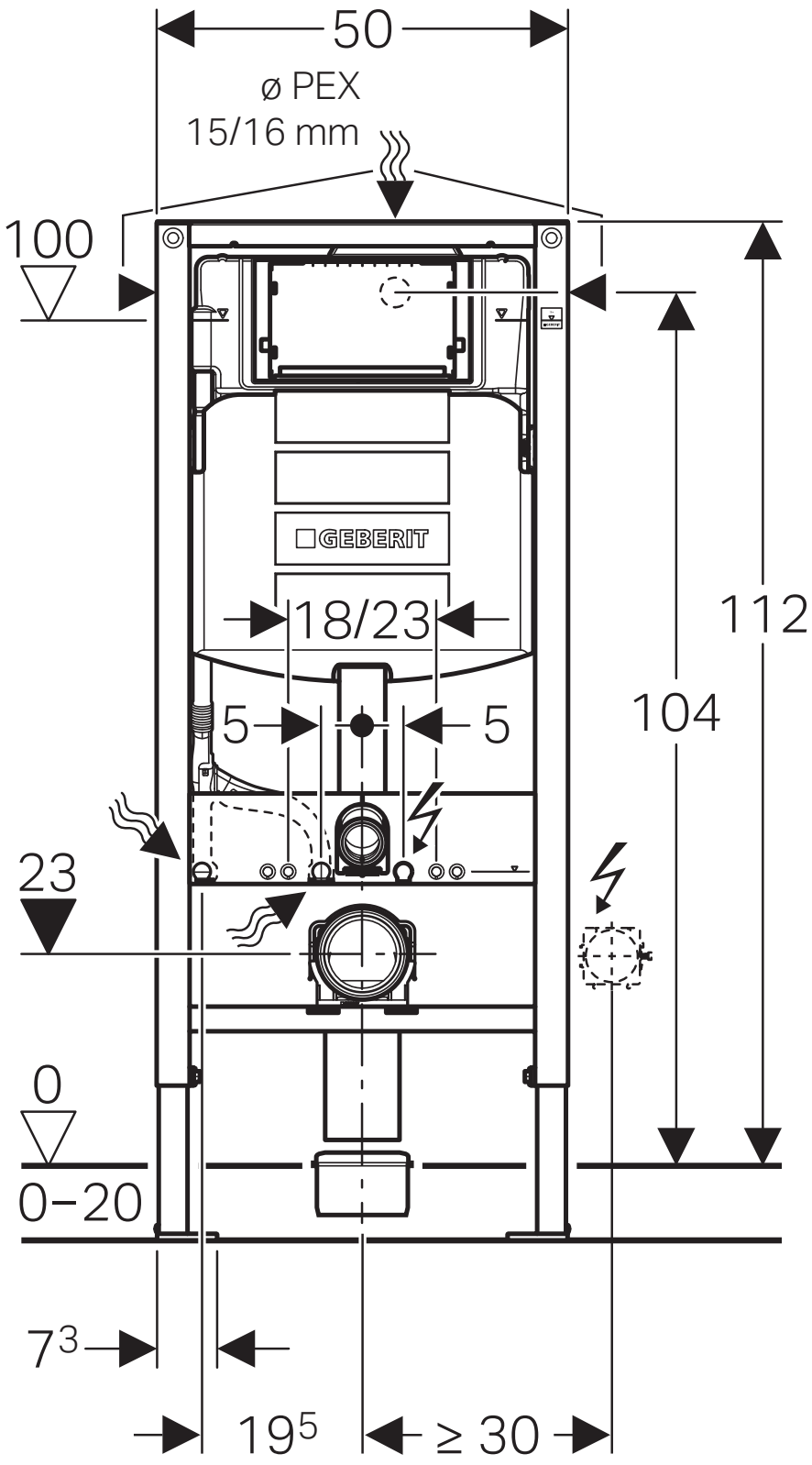
50
ø PEX
15/16 mm
100
GEBERIT
18/23
112
104
5
5
23
0
0–20
7³
19⁵
≥ 30